IQSPS
Special Machinery•Parts•Services

Sondermaschinenbau

Ersatzteilfertigung

Wartung / Instandhaltung

Die Ideen liefern Sie –
wir unterstützen Sie bei der Umsetzung!

Wir produzieren in enger Zusammenarbeit mit unseren Kunden Vorrichtungen, die die Produktionsabläufe in deren Betrieben optimieren und erleichtern.

Unser Leistungsspektrum und einige Beispiele aus dem Vorrichtungsbau möchten wir Ihnen hier zeigen.

CAD

- Praxisnahe und effiziente Konstruktion
- Anwendung modernster Software
- Reverse Engineering von Musterteilen
- 3D-Modelle anhand von Skizzen/Zeichnungen erstellen
- Vom Einzelteil über Zeichnungen bis hin zu komplexen Baugruppen

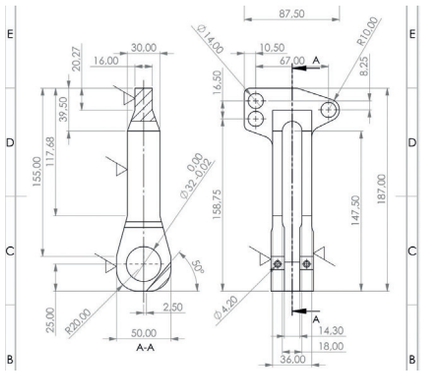

CNC

- Modernste Bearbeitungsmaschinen im Bereich Drehen und Fräsen
- Durch CAM-Anwendungen vom PC direkt auf die Maschine
- Einzelteile und Serienfertigung
- 3D-Druck

Vorrichtungsbau / Maschinenbau

- Konstruktion und Anfertigung von Gesamtanlagen
- Montageautomatisation (Montagehilfen, Montageplätze und Bearbeitungshilfen)
- Einzelteil- und Ersatzteilfertigung nach Kundenwunsch
- Sondermaschinen

Manuelle Fertigung

- Drehen und Fräsen
- Rund- und Flachschleifen
- Nutenstoßen
- Schweißen (MIG/WIG)
- Reparaturen von Maschinenelementen
- Prototypenbau

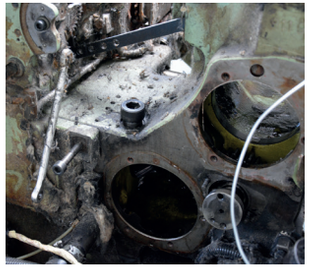
vorher

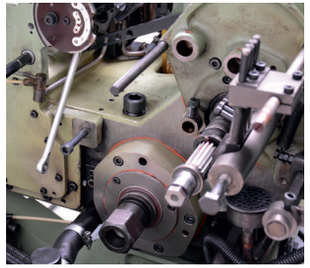
nachher

3D-Scanner / Reverse Engineering

Wir verfügen über einen hochmodernen 3D-Scanner, mit dem es möglich ist, die verschiedensten Bauteile zu scannen.

Dank automatischem Export in 3D-CAD-Formate ist ein direktes Übertragen an 3D-Drucker und Konstruktionsprogramme möglich.

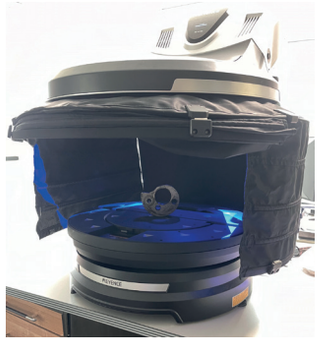

Somit vereinfachen und verkürzen wir den Aufwand gegenüber manueller Vermessung und CAD-Konstruktion und können so noch schneller und flexibler auf Ihre Bedürfnisse eingehen.

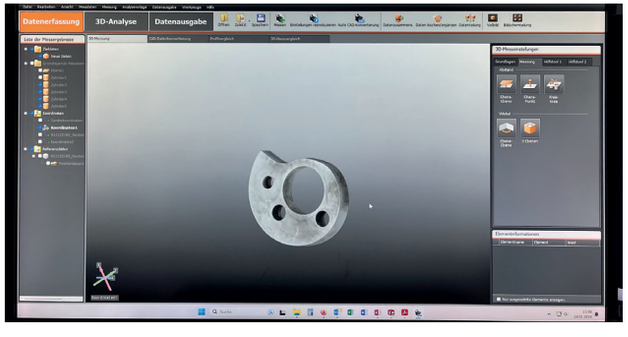

Wer wir sind

Die IQ-SPS GmbH ist seit 2010 im Bereich Maschinenbau tätig und spezialisiert auf den Bau von Projektilwebmaschinen sowie Upgrades und Modifizierungen dieser Maschinen nach Kundenvorgaben.

Paul Horstmann und Thomas Huber, Geschäftsführer

Unsere Stärken

- Hochmotivierte und qualifizierte Mitarbeiter
- Kundenorientiert, schnell, zuverlässig, innovativ
- Aufgeschlossen für Neues,
- Wertschätzung von Bewährtem
- Weltweiter Kundenstamm

Ihr Weg zu uns:

Die IQ-SPS GmbH ist verkehrsgünstig im Gewerbegebiet Wettringen gelegen.

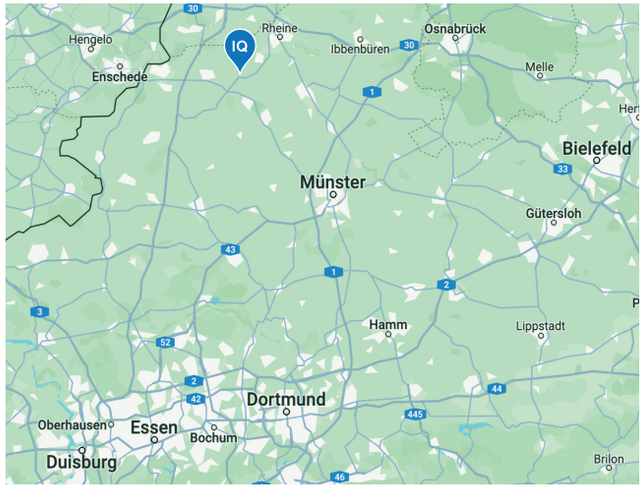

IQSPS
Special Machinery•Parts•Services

Keplerweg 15, 48493 Wettringen
Tel. 0 25 57 - 928 53 25
info@iq-sps.de - www.iq-sps.de